ДЕЛЬТА ТЕХНО

ТЕХНОЛОГИИ
ДЛЯ ВОПЛОЩЕНИЯ
ВАШИХ ИДЕЙ!

ОПТОВОЛОКОННЫЙ ЛАЗЕРНЫЙ СТАНОК DMM 6015S 3 кВт

delta-tehno.ru

ТЕХНИЧЕСКИЕ ХАРАКТЕРИСТИКИ

Параметр	Значение
Модель	DMM 6015S 3 кВт
Рабочая зона (X × Y), мм	1530 × 6150
Тип лазера	Оптоволоконный лазер
Источник волоконного лазера	RAYCUS
Лазерная головка	BOCI BLT421 Auto Focus
Производитель лазера	Raycus CE
Мощность лазера	3000 Вт
Длина волны лазера	1080 нм
Серводвигатель оси X	Inovance/ 850 Вт
Серводвигатель оси Y	Inovance / 1300 Вт × 2
Серводвигатель оси Z	Inovance / 400 Вт
Направляющие по осям X, Y, Z	HIWIN
Передача по осям X	30мм
Передача по оси Z	Шарико-винтовая пара TBI
Датчик высоты	Автоматический
ЖК монитор	22’ 320x560мм
Максимальная скорость резки	До 45 м/мин
Максимальная скорость холостого хода	До 115 м/мин
Электрические компоненты	CHNT/OMRON
Поддерживаемые форматы файлов	CAD, CorelDRAW, plt, AI, dxf
Программное обеспечение	CypCut 4000E
Пропорциональный клапан	AirTAC, Тайвань
Макс. нагрузка на стол, кг	2100
Водяной охладитель	HANLI

Смазка	Централизованная система смазки
Минимальная толщина реза	0,13 мм
Ускорение	до 1,5G
Напряжение, В	380 В
Частота тока, Гц	50 Гц
Масса оборудования в сборе	3200 кг

КОМПЛЕКТАЦИЯ

Наименование	Кол-во	Примечание
Лазерный источник	1 шт.	RAYCUS
Серводвигатели / драйвера	4 шт.	Inovance
Редуктор	1 компл.	SHIMPO (Япония)
Стойка управления с ЖК-дисплеем и ПК	1 комп.	В комплекте
Система управления лазерной резкой	1 комп.	CypCut 4000E
Датчик отслеживания высоты до поверхности листа	1 шт.	Автоматический
Лазерная режущая голова с функцией Автофокусировки	1 шт.	BOCI BLT421 (a-focus)
Система безопасности при падении давления газа	1 шт	Автоматический датчик давления
Чиллер	1 шт.	HAN LI / S&A
Беспроводной пульт управления	1 шт.	В комплекте
Автоматическая система смазки	1 шт.	В комплекте
Металлические гофры по оси Y	2 шт	Установлены
Датчик безопасности при падении давления рабочего газа	1 компл.	Установлены

Стабилизатор напряжения	1 шт	В комплекте
Электромагнитный клапан	1 компл.	В комплекте
Пропорциональный клапан	1 компл.	В комплекте
Система пылеудаления	1 шт	3,0 кВт
Защитное стекло	30 шт	В комплекте
Сопло	30 шт	В комплекте

КОНСТРУКТИВНЫЕ ОСОБЕННОСТИ

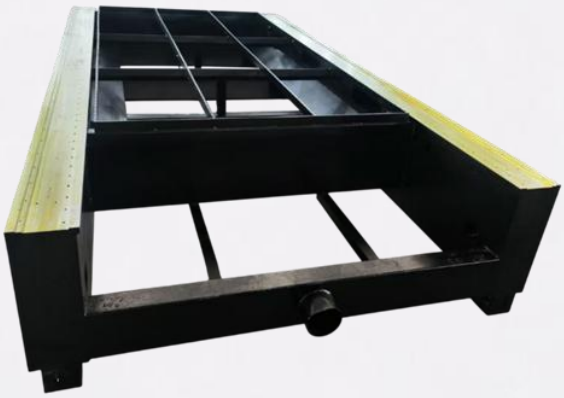

СВАРНАЯ ПРОМЫШЛЕННАЯ СТАНИНА С ДОПОЛНИТЕЛЬНЫМИ РЕБРАМИ ЖЕСТКОСТИ

Наши станки лазерной резки имеют цельнометаллическую сварную станину, с высокой прочностью.

При производстве, станина станка проходит термическую обработку для снятия напряжения металла.

Благодаря этому удается добиться жесткости конструкции, а вследствие чего и безупречной точности обработки.

Каждая станина машины размещается на срок от 30 до 45 дней, и внутреннее напряжение будет полностью снято перед точной обработкой;

Параллельность менее 0,03 мм; Максимальная загрузка 2000 кг.

ПОРТАЛ ИЗ АВИАЦИОННОГО АЛЮМИНИЯ

Литая алюминиевая балка портала, имеет меньший вес в сравнении со стальной, что значительно уменьшает нагрузку на двигатели и направляющие, продлевая срок их службы. Толстостенный алюминиевый профиль балки портала, имеет избыток жесткости, и не деформируется со временем.

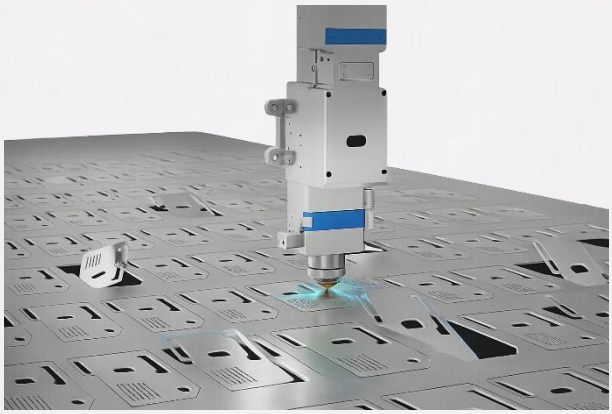

ФУНКЦИЯ ЗАЩИТЫ ОТ СТОЛКНОВЕНИЯ

Исключает возможность человеческой ошибки. Повышает скорость работы.

ЛАЗЕРНАЯ РЕЖУЩАЯ ГОЛОВКА BOCI BLT421

BOCI BLT421 - лазерная режущая голова, разработанная для промышленного применения. Сочетает интеллектуальные технологии, прочную конструкцию и удобство обслуживания, обеспечивает стабильное качество резки даже при интенсивной эксплуатации.

СЕРВОДВИГАТЕЛИ INOVANCE, КИТАЙ

Характеризуется надежностью, простым управлением и чрезвычайно компактным исполнением, отвечают за точность и скорость движения станка.

ЧИЛЛЕРЫ HANLI HL

Применяются на станках волоконной лазерной резки, сварки и наплавки.

Устройства имеют два контура, один из которых охлаждает лазерный излучатель, второй – лазерную голову. В систему встроена защита от перегрева и перепадов напряжения, а также функция аварийной сигнализации об изменении температуры.

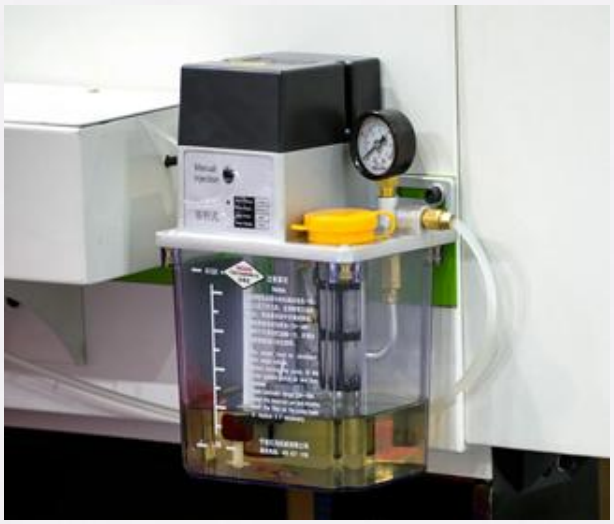

АВТОМАТИЧЕСКАЯ СИСТЕМА СМАЗКИ

Станок оснащён системой автоматической смазки направляющих и ШВП по всем осям. Проверяйте уровень масла регулярно.

ИСТОЧНИК ЛАЗЕРА RAYCUS НА 3000 W

Срок службы 100000 часов;

Стабильно и экономично;

Высокая скорость оптико-электрического преобразования, высокий КПД и энергосбережение.

Высококачественное обслуживание.

ДЕЛЬТА ТЕХНО

РАССРОЧКА

до 12 мес
длительность рассрочки

от 10%
первоначальный взнос

от 100 000₽
стоимость оборудования

- Полностью онлайн
- Рассмотрение по 2-м документам
- Быстрое оформление
- Работаем по всей России

ДЕЛЬТА ТЕХНО

В цифрах

15+ лет

на рынке оборудования

50+ тысяч

оборудованных производств

20 складов

в крупнейших городах России, Казахстана, Беларуси и стран СНГ